SCHEMAT ZBROJENIA ŁAW FUNDAMENTOWYCH
BUDYNEK 2

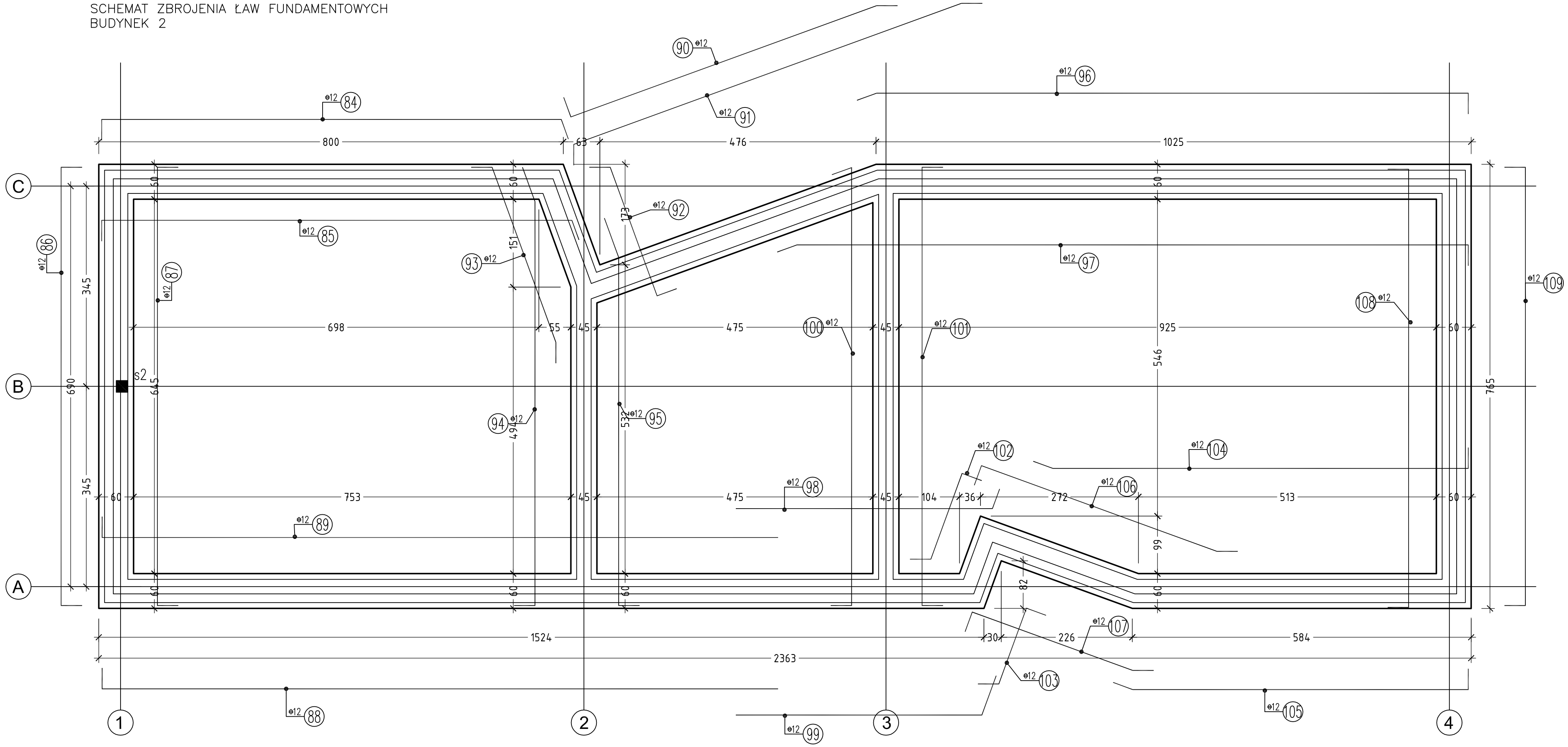

PRZEKRÓJ PRZEZ ŁAWĘ ŻELBETOWĄ
BUDYNEK B
1:25

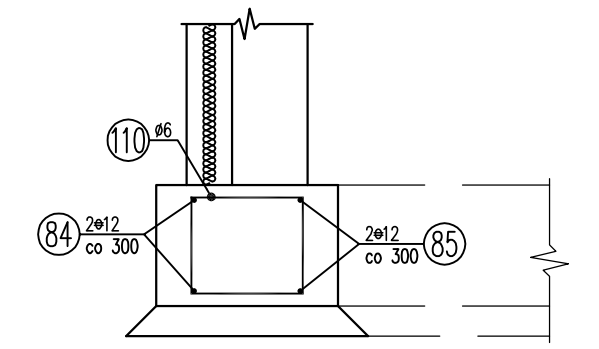

SEVENARCH
PRACOWNIA PROJEKTOWA

Tytuł opracowania

Rewitalizacja terenu wokół zalewu i przyległych obszarów rekreacyjnych w Jędrzejowie "obejmującego zagospodarowanie terenu rekreacyjnego wokół zalewu"

Inwestor

Gmina Jędrzejów, 28-300 Jędrzejów
ul. 11-go Listopada 33

Adres Inwestycji

Park miejski w Jędrzejowie przy ul. 11-go Listopada

Obiekt opracowania

Budynki gospodarcze Budynki gospodarcze- -rzut fundamentów budynek "2"	Stadium Projekt
Projektant-branża architektoniczna mgr inż. arch. Anna Buława - Pełka nr uprawnień bud. MPOIA/079/2008	Podpis
Sprawdzający-branża architektoniczna mgr inż. arch. Ihor Syczyk nr uprawnień 18/75/kt	
Projektant-branża konstrukcyjna mgr inż. Krzysztof Gawroński nr uprawnień bud. 136/2001	
Sprawdzający-branża konstrukcyjna mgr inż. Bogdan Namioła nr uprawnień bud. St-111/78, 624/86	
tech. arch. Marek Bończyk	
mgr inż. arch. Robert Filipek	
mgr inż. arch. Maciej Chwirut	
mgr inż. arch. Sebastian Stajno	
arch. Magdalena Kowalczuk	
inż. Anna Szyndlarewicz	
Data Styczeń 2010	Skala 1:25/1:50
Numer rysunku	9

UWAGA:
1. Projekt jest chroniony Prawem Autorskim (Dz.U.94.24.83. z dnia 23.02.04)
Wszystkie informacje zawarte w projekcie (pokazane i opisane) stanowią własność Pracowni Projektowej SEVENARCH i nie wolno ich używać ponownie, kopiować i reprodukować bez pisemnej zgody Pracowni Projektowej SEVENARCH.
2. Wszystkie zmiany użytych do projektu materiałów, elementów instalacji i wyposażenia należy uzgodnić z głównym projektantem. Brak uzgodnienia zdejmuje odpowiedzialność z Pracowni Projektowej SEVENARCH za skutki tego działania.
3. Robot budowlane należy wykonać zgodnie ze sztuką budowlaną oraz "Prawem budowlanym" (Dz.U.94.89.414. z dnia 25.08.94).
Wersja cyfrowa projektu została wykonana na legalnej wersji ARCHICADA STAR(T) EDITION 2008 nr licencji: 10-6017506, 10-6017520.